Merkmale nach BP121 *Characteristics to BP121*	Anzahl *Quantity*
⌀ S/R	1
◆	0
◇F	0

Aen.-Nr. *Rev. no.*	Feld *Zone*	Art der Aenderung *Revision*	Tag *Date*	Name *Name*	M *M*
245014		NEU EINGEFUEHRT			
		INTRODUCED	12.04.95	BUSCH	
04524213		e1-KENNZEICHNUNG UND FREIGABE NR.			
		023617 ZUGEFUEGT			
		e1-NOTE AND RELEASE NO.023617 ADDED			
			22.01.04	FACKELMA	
04524491		STUECKLISTE UND GESAMTSCHNITT			
		GEAENDERT			
		PART LIST AND COMPLETE SECTION			
		CHANGED	25.10.04	SPAET	
06524307	E5/6	POSITION KLEBEBLATT 90 GRAD GEDREHT.			
	G/H	VERMERK "KLEBEBLATT MIT AUFDRUCK..."			
	7/8	ZUGEFUEGT.			
	D 1	BETRIEBSDREHZAHL nb1-nb2 WIRD			
		CC-MERKMAL.			
	E5/6	*POS.ADHESIVE LABLE 90 DEGREE TURNED.*			
	G/H	*REMARK "ADHESIVE LABLE WITH*			
	7/8	*LETTERING.....* ADDED.*			
	D 1	*OPERATING SPEED nb1-nb2 WILL BE*			
		CC-CHARACTERISTIC.	03.05.06	GERSTUNG	

KLEBEBLATT MIT AUFDRUCK
ADHESIVE LABLE WITH LETTERING

VALEO-NR./NENNSPANNUNG
KUNDEN-NR.
ENTSTOERT
KALENDERWOCHE/JAHR UND HERSTELLERLAND
e1-KENNZEICHNUNG UND FREIGABE-NR.023617

VALEO-NO./NOMINAL VOLTAGE
CLIENTS REFERENCE-NO.
SUPRESSED
CALENSAR WEEK/JEAR AND COUNTRY OF MANUFACTURE
e1-NOTE AND RELEASE-NR.023617

PARKSTELLUNGSLAUF
EINGESTELLT NACH 421.000-SWF39.083/1
PARKING POSITION
TUNED TO 421.000-SWF39.083/1

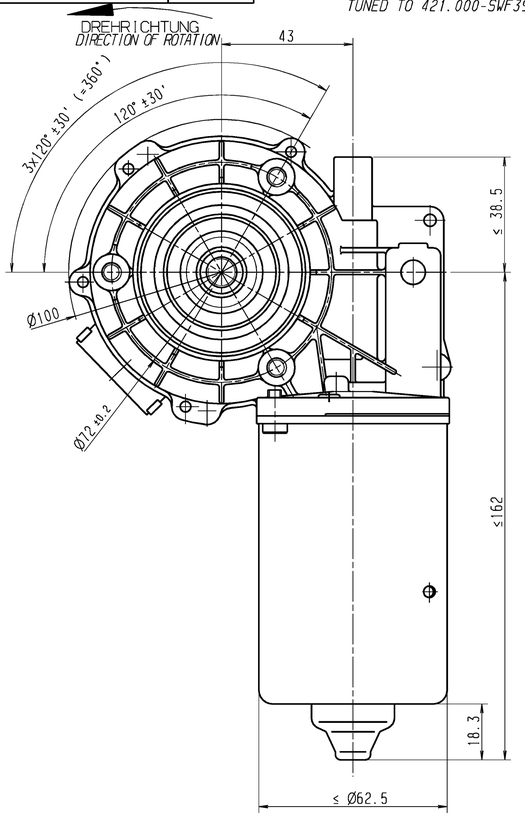

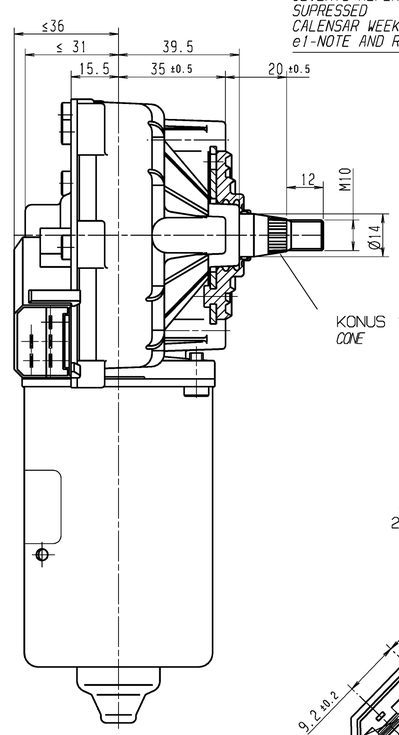

KONUS 18°55'28" +2°
CONE

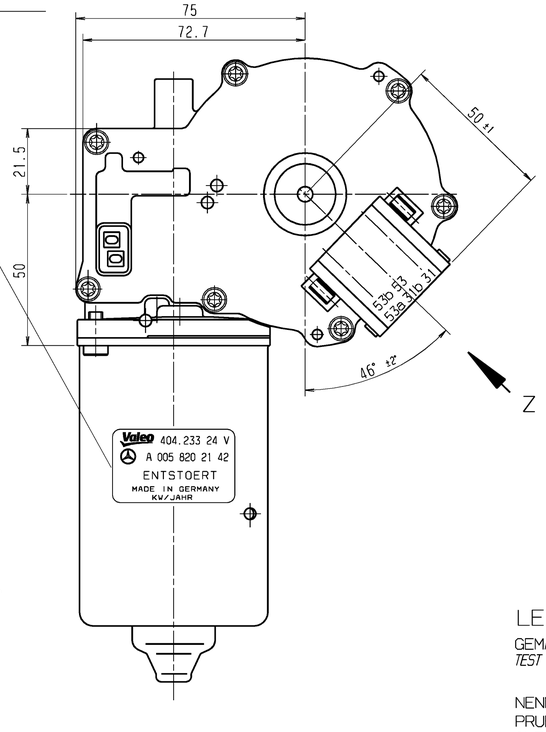

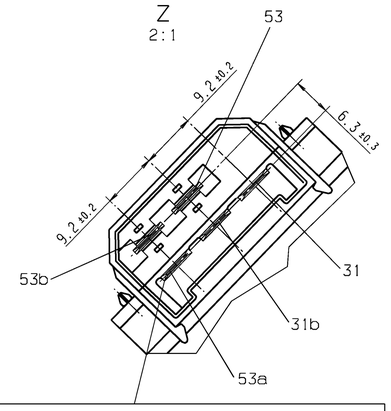

FLACHSTECKERENDE 6.3x0.8 DIN 46244/SWF 43.101
FLACHSTECKER VERSILBERT GAL AG 3-5 BK
MALE SPADE TERMINAL 6.3x0.8 TO DIN 46244/SWF 43.101
MALE SPADE TERMINAL SILVER PLATED GAL AG 3 TO 5 BK

ANSICHT OHNE GEHAEUSE FLST GEZEICHNET
VIEW DRAWN WITHOUT HOUSING MST

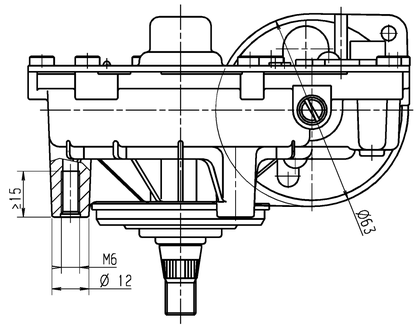

LEISTUNGSWERTE *CHARACTERISTICS*

GEMAESS LASTENHEFT FUER SCHEIBENWASCHANLAGEN SKN VOM 27.06.91
TEST TO SPECIFICATION OF WIPERSYSTEM SKN DATED 27.06.91

NENNSPANNUNG	*NOMINAL VOLTAGE*	Un = 24 V
PRUEFSPANNUNG	*TEST VOLTAGE*	Up = 27 V
ANZUGSMOMENT	*STARTING TORQUE*	Ma = 50 Nm
BETRIEBSMOMENT	*STARTING TORQUE*	Mb = 3 Nm
BETRIEBSDREHZAHL	*OPERATING SPEED*	nb2 = 50 ±5 min^{-1} , nb1 ≤ nb2 -15min^{-1} (S/R)
DAUERMOMENT	*CONTINOUS TORQUE*	Md = 10Nm

PARKSTELLUNGSEINLAUF BEI PRUEFSPANNUNG IM LEERLAUF
RUN INTO PARKING POSITION AT TEST VOLTAGE AND NO LOAD
SCHUTZART: IP 66 NACH DIN 40050/9
DEGREE OF PROTECTION: IP 66 ACCORDING DIN 40050/9
ENTSTOERUNG NACH VDE 0879 TEIL3: L4 M5 K5 U5
SUPPRESSION ACCORDING VDE 0879 PART 3: L4, M5, K5, U5
OHNE BESONDERE HINWEISE SIND SCHRAUBEN,
MUTTERN UND GEWINDETEILE NACH DBL 8451.21
UND SCHEIBEN,FEDERRINGE UND SONSTIGE
BEFESTIGUNGSELEMENTE NACH DBL 8451.11
OBERFLAECHENGESCHUETZT

WITHOUT SPECIAL INFORMATIONS SURFACE PRODECTION
OF SCREWS, NUTS AND PARTS OF THREADS PER DBL 8451.21
AND OF DISCS, SPRING RINGS AND OTHER FASTENING
ELEMENTS PER DBL 8451.11

SCHALTPLAN
CIRCUIT DIAGRAM

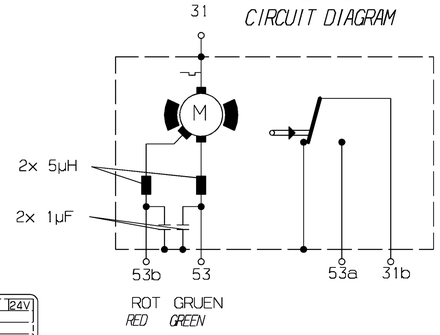

MOTORKENNLINIEN
MOTOR CHARACTERISTICS

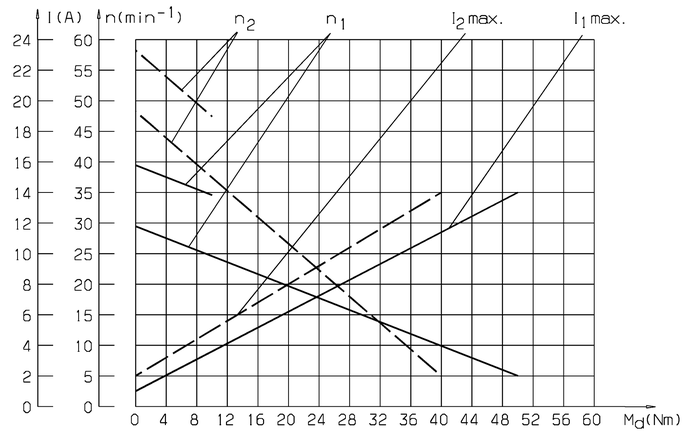

VALEO-LOGO NACH VWB-G0003
VALEO-LOGO ACC. VWB-G0003
KUNDEN-ZEICHEN NACH SWF 05.141
CUST.-SYMBOL ACC. SWF 05.141
HERSTELLDATUM NACH SWF 05.113
DATE OF MANUFACTURE ACC. SWF 05.113
FERTIGUNGSSTAETTE UND HERSTELLUNGSLAND
NACH SWF 05.129
PRODUCTION CENTRE AND COUNTRY OF MANUFACTURE
ACC. SWF 05.129
e1-KENNZEICHNUNG UND FREIGABE NR.023617
e1-NOTE AND RELEASE NO.023617

24V

F08	17.09.03	WA	03524445
F06	12.04.95	TEN/MBI	245014
Freigabe-St. *Release-level*	Datum *Date*	genehmigt *approved*	Referenz *Reference*

bez. S-Nr. *for part-No.* 404.233

Nicht tol. Masse	*Nom. dim.*	...6	>6...30	>30...120	>120...400	>400...1000
Zul.Abw.	*Gen. tolerances ±*	0.2	0.3	0.5	0.8	
Nennmass (kurzer Schenkel)	*Ref. side*		...10	>10...50	>50...100	>100
Nicht tol. Winkel zul. Abw.	*Gen. angle tolerance ±*		1°	1°	1°	

Ofl.-Beschaffenheit nach DIN EN ISO 1302 *Surface texture to DIN EN ISO 1302* — Kanten n. ISO 13715 *Edges to ISO 13715* — Form u. Lagetol. n. DIN ISO 1101 *Geom. Dim. & Tol. to DIN ISO 1101*
Halbzeug *Stock matl.*
Kunden-Zeich. Nr *Client ref no.* A 005 820 21 42
Kunden-Aend. Nr. *Client mod.no.* XAN 3082/94N12 — Kunden-Aend. Datum *Client mod. date*
Alle Masse in mm *All dimensions in mm*

Valeo — Massstab *Scale* 1:1 — SC*CC Werte *SC*CC Values* 0#1

	Tag *Date*	Name *Name*
Bearb. *Drawn*	01.09.94	ATES
Gepr. *Checked*		
Tech. *Tech. checked*		

Kurz-Benennung *Title*: SW2L WISCHERMOT 2L / *WIPERMOTOR 2L*
Art-Nr *Cat.*: 0278
UA: A — Zeichnungs-Nr *Drawing no.*: 404.233 — Blatt *Sheet* — von *of* — Format: E
Valeo GmbH, D-74321 Bietigheim-Bissingen
Ers.f. *Sub. for* 4E 1888 D 2EL
Ers.d. *Sub. by*

Schutzvermerk nach DIN 34 beachten, Weitergabe sowie Vervielfältigung dieser Unterlage, Verwertung und Mitteilung ihres Inhaltes sind verboten, soweit nicht ausdrücklich gestattet. © Valeo